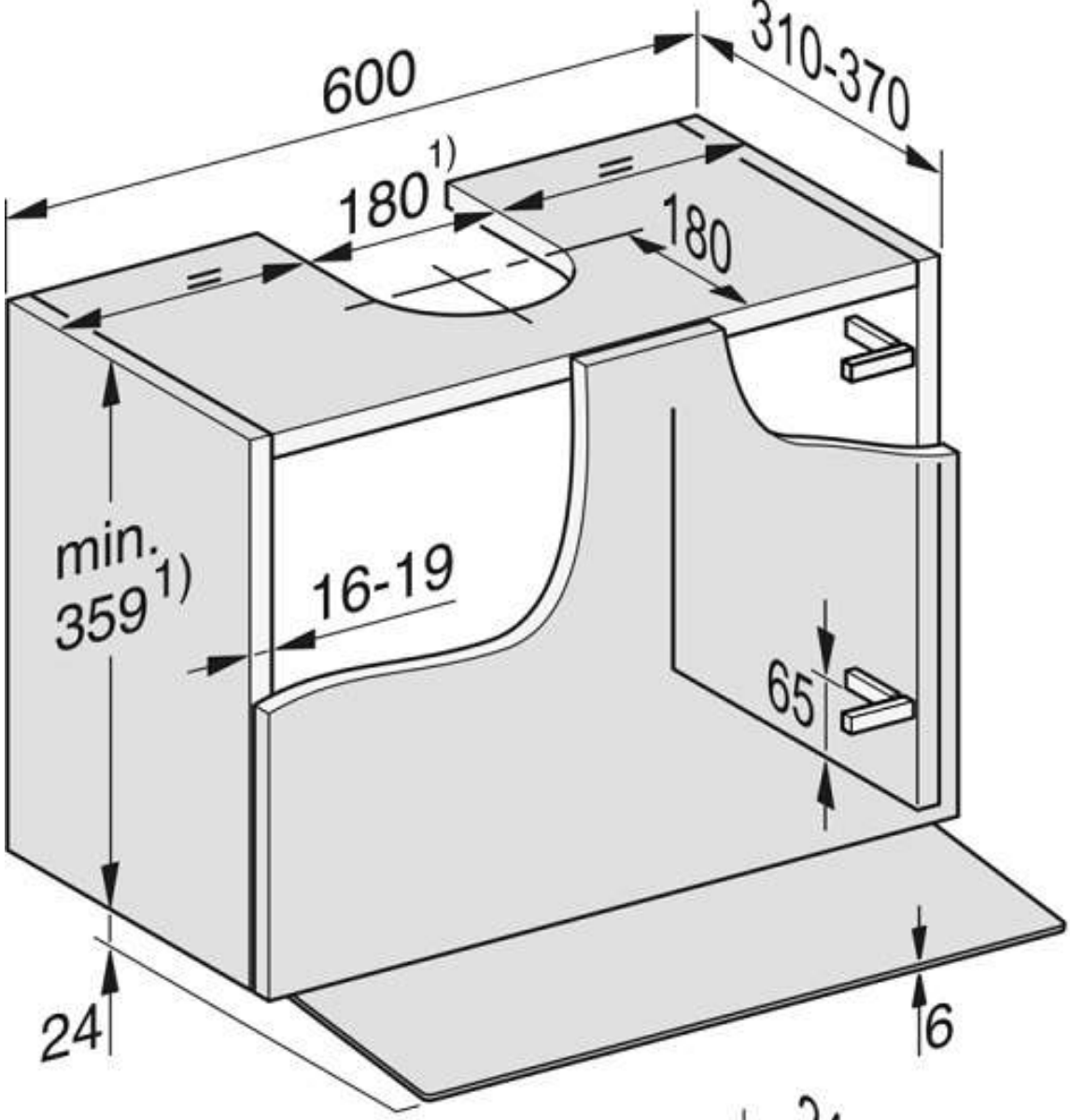
600
310-370
180 1)
180
min.
359 1)
16-19
65
24
6

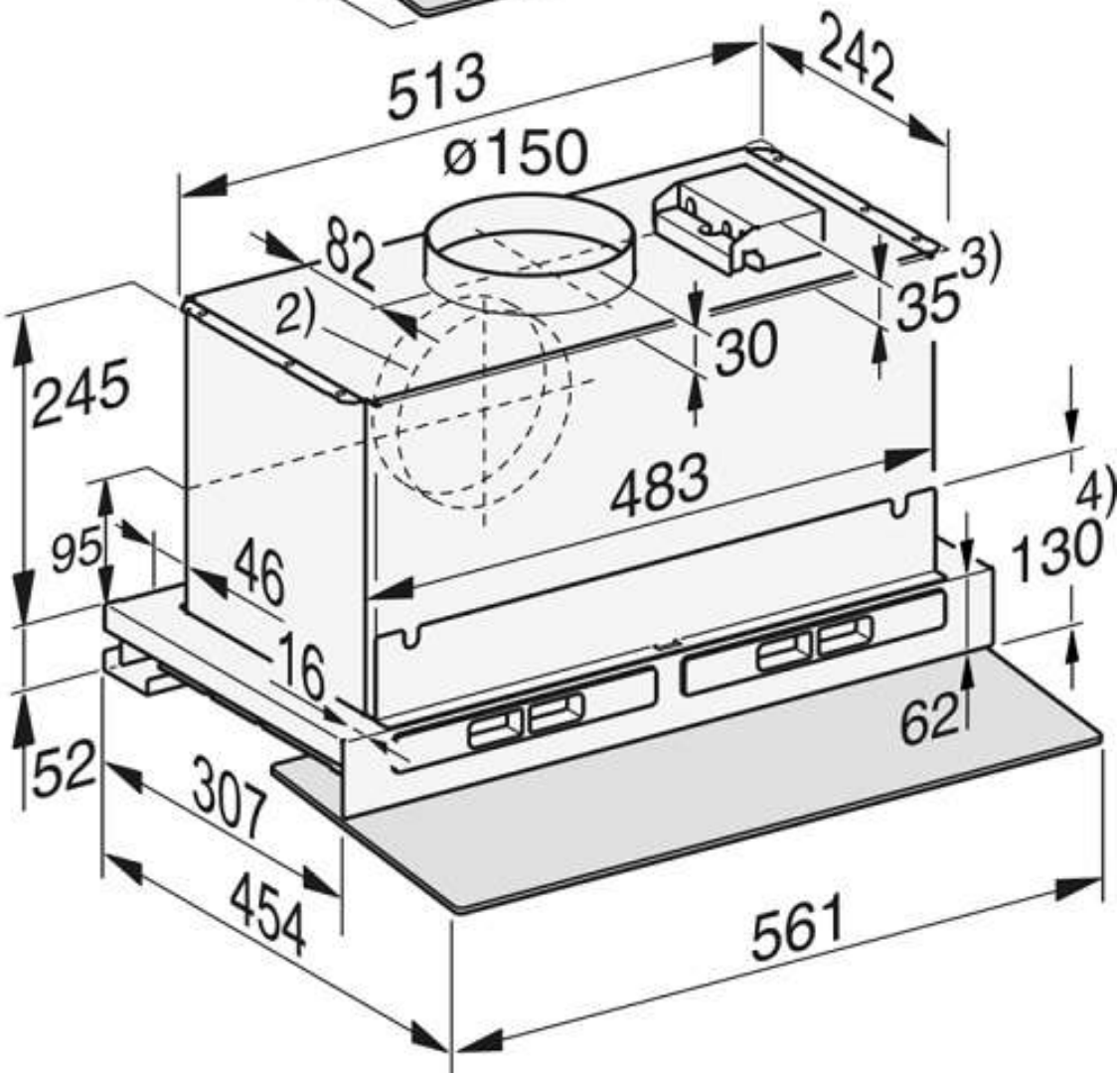
513
242
ø150
82
2)
3)
35
30
245
483
4)
95
46
130
16
62
52
307
454
561

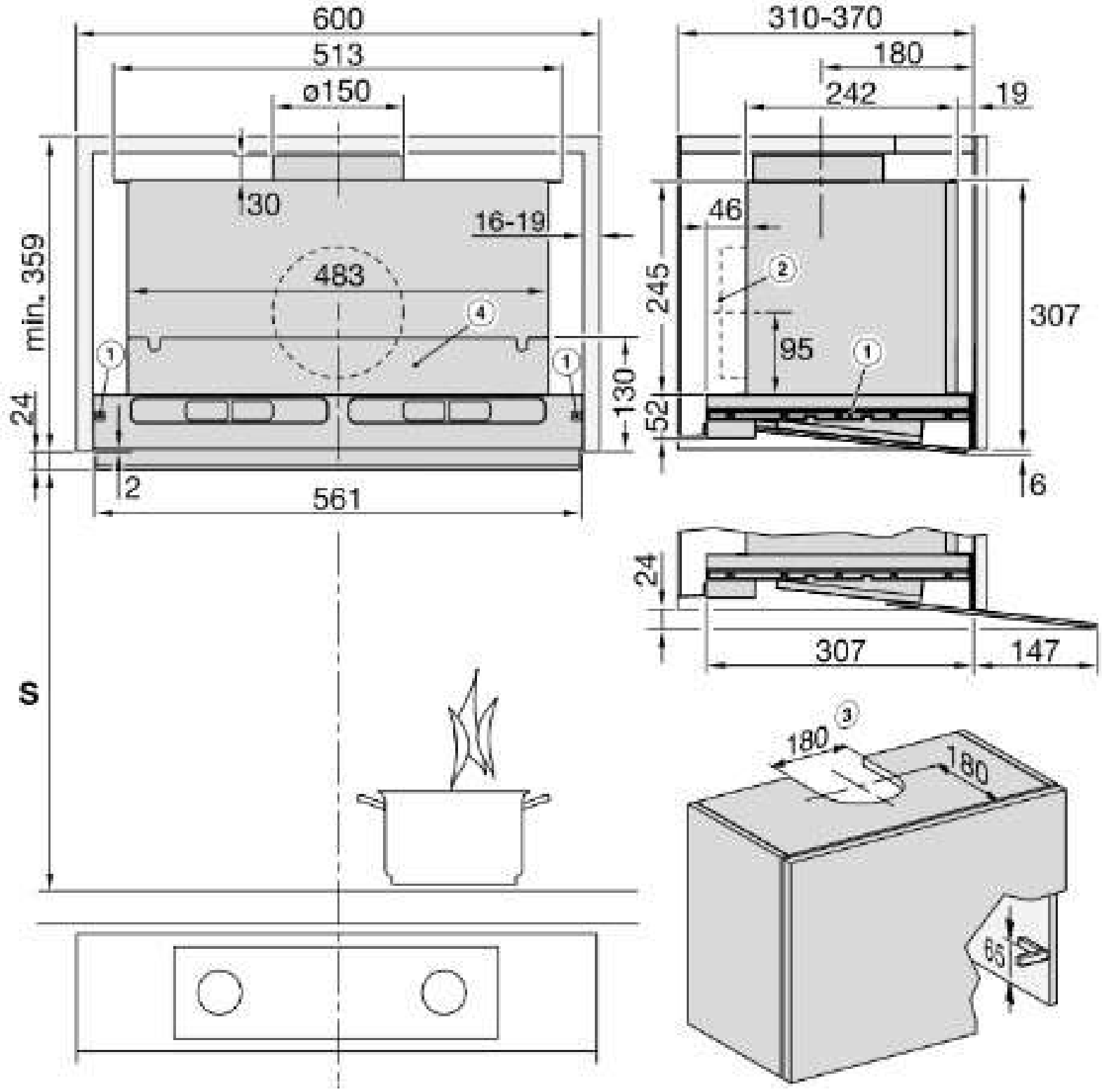
600
513
ø150
30
16-19
483
min. 359
24
2
561
130
310-370
180
242
19
46
245
95
52
307
6
24
307
147
S
180
180
65